R1821 221 10

Code informatique SEFI : 9323551

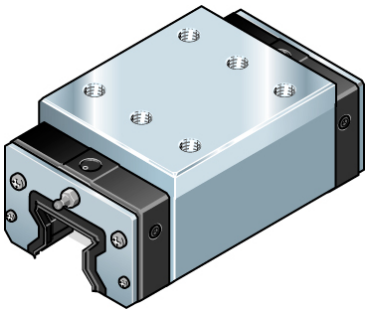

Désignation	**T25-ETROIT-HAUT-C2-SP**

Caractéristiques

Informations données à titre indicatives, non contractuelles