OGAS-01-20

Code informatique SEFI : 9563585

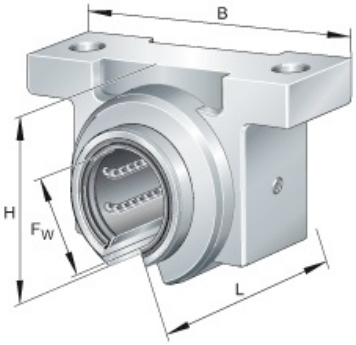

Désignation **PALIER SS DOUILLE**

Caractéristiques

Informations données à titre indicatives, non contractuelles