P1C-4KMSA

Code informatique SEFI : 9046167

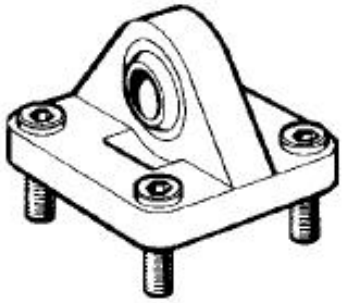

Désignation	**Tenon AR rotule MP6 D032 PARKER, référence P1C-4KMSA**

Caractéristiques

Informations données à titre indicatives, non contractuelles