# KH25-PP

**Code informatique SEFI : 9023782**

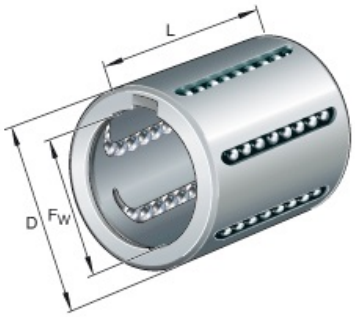


**Désignation**

**Caractéristiques**

*Informations données à titre indicatives, non contractuelles*